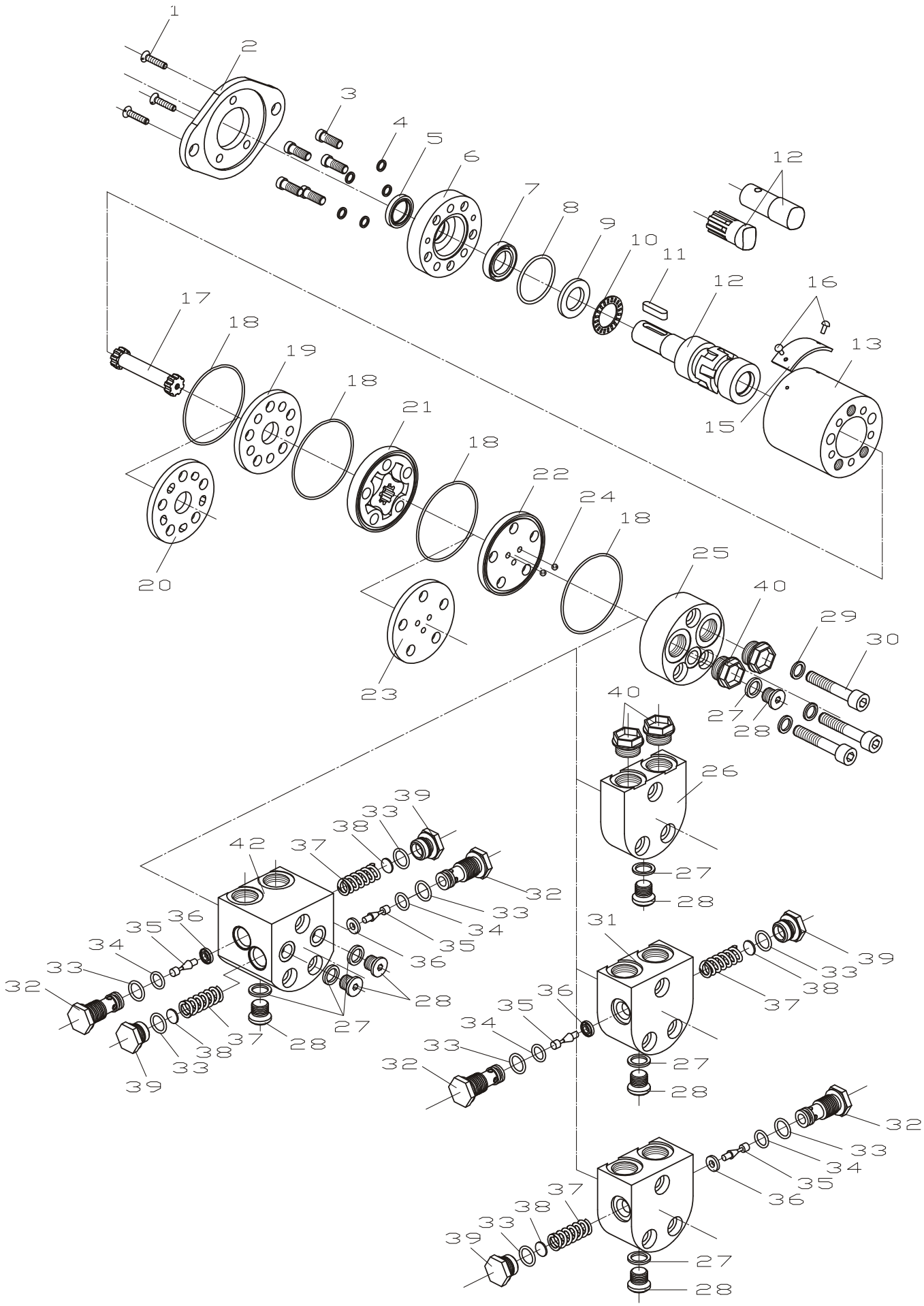
1
2
3
4
5
6
7
8
9
10
11
12
12
16
13
15
17
18
19
18
21
18
22
24
18
25
20
23
40
29
30
27
28
40
26
27
28
39
33
38
42
37
32
33
34
35
36
31
39
33
38
37
36
35
34
33
32
28
27
28
37
38
33
39
36
35
34
33
32
27
28
32
33
34
35
36
37
38
33
39
27
28